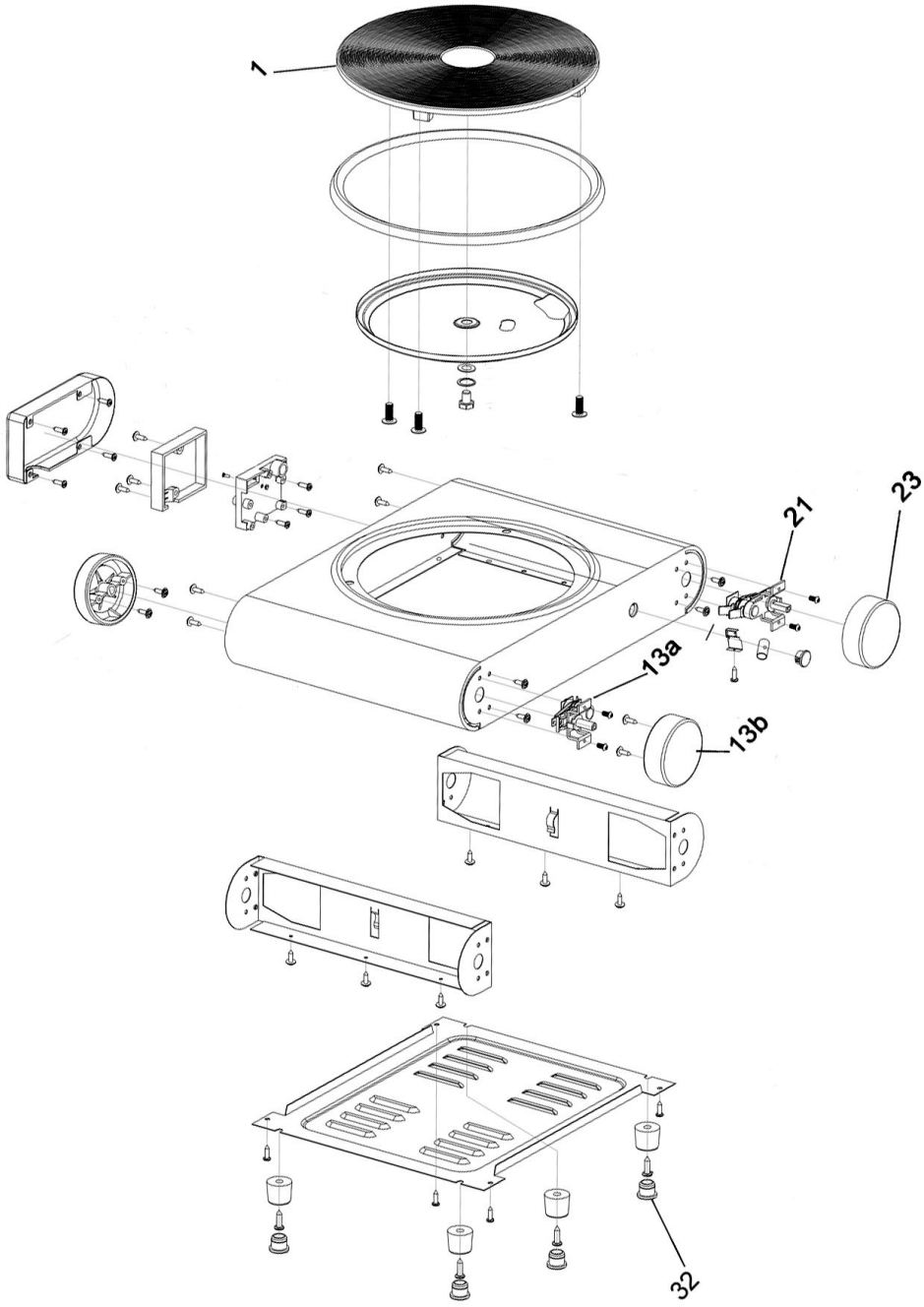

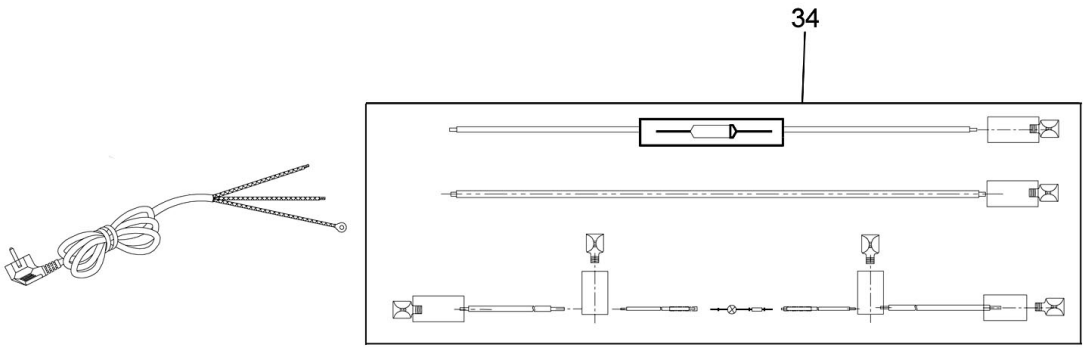

Bartscher	Kochplatte, 1PL, TG Artikel-Nr.: 150320	Explosionszeichnung 03.08.2015	Seite 1/2

Pos.	Artikelbeschreibung	Description of item	Artikel Nr./Item No.
1	Kochplatte 1500W, 230V	Cooking plate 1500W, 230V	E015032001
13a	Schalter ein/aus	Switch on/off	E015032033
13b	Knebel min/max	Knob min/max	E015032013
21	Thermostat	Thermostat	01503102
23	Knebel	Knob	01503101
32	Fuß	Base	01503106
34	Sicherung 250V, 10A	Fuse 250V, 10A	E015032034