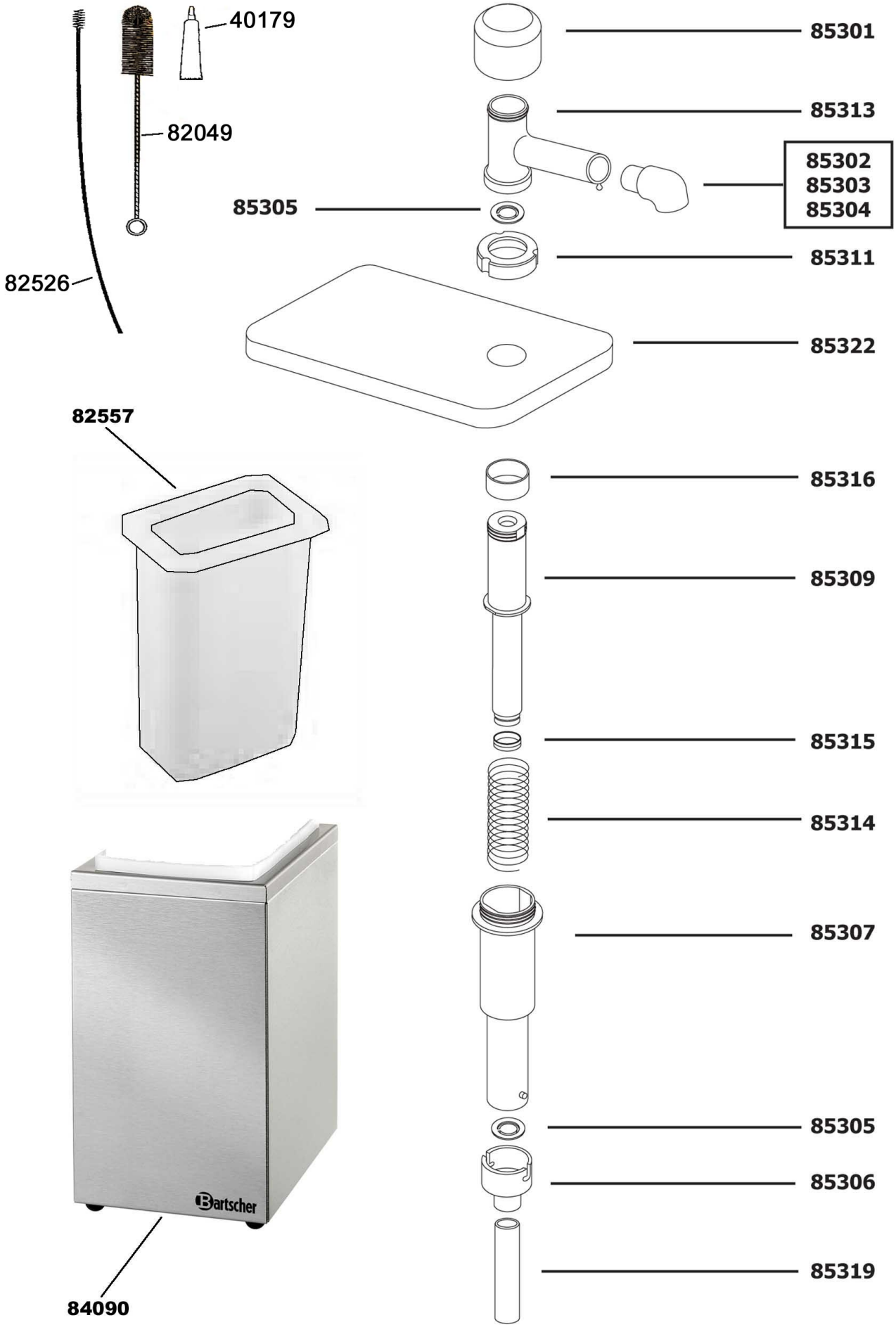

Bartscher	Pumpstation, 1 Pumpe, 3,3L Artikel-Nr.: 100321	Explosionszeichnung 21.01.2015	Seite 1/2

Pos.	Artikelbeschreibung	Description of item	Artikel Nr./Item No.
40179	Schmiermittel	Lubricant	040179
82049	Reinigungsbürste, groß	Cleaning brush, big	082049
82526	Reinigungsbürste, klein	Cleaning brush, small	082526
82557	Behälter 3,3L, Kunststoff	Container 3,3L, plastic	082557
84090	Behälter, Edelstahl	Container, stainless steel	E084090
85301	Druckknopf, Pumpknopf	Push button, pump knob	085301
85302	Auslaufrohraufsatz 6,5 mm	Discharge pipe support 6,5 mm	085302
85303	Auslaufrohraufsatz 3,9 mm	Discharge pipe support 3,9 mm	085303
85304	Auslaufrohraufsatz 10 mm	Discharge pipe support 10 mm	085304
85305	Kugelventil	Ball valve	085305
85306	Verbindungsstück	Connection piece	085306
85307	Zylinder	Cylinder	085307
85309	Kolben	Piston	085309
85311	Verschlussring	Locking ring	085311
85313	Auslaufrohr	Discharge pipe	085313
85314	Feder	Spring	085314
85315	Dichtungsring	Sealing ring	085315
85316	Abstreifer	Baffle plate	085316
85319	Ansaugrohr	Suction pipe	085319
85322	Deckel	Lid	085322